FlowMaster

環保式水量計

環保電子式水量計的結構簡單，為可拆卸式葉輪，拆卸清洗、維護容易，而且葉輪面積小，不易被水中雜物阻塞，阻塞率低，專為廢污水排放所設計。在安裝上的優點為體積小、重量輕、搬運容易，法蘭規格為一般業界所使用的規範標準，不會造成安裝上管線設備的困擾。其電子積算顯示器可以安置在易於管理的地方，讀取表值不受環境影響，讓使用者更為便利。環保電子式水量計其動作原理為水流推動葉輪旋轉，葉輪上端裝設永久性磁石，可感測磁鐵轉動時磁場變化的感測元件，傳送信號至電子積算器顯示通過之流量。

- 優點：智慧型液晶顯示功能、耐酸鹼、故障率低、不易阻塞、拆裝清洗容易、出水量大、壓力損失小
- 材質：PVC
- 適用流體：原水、清水、廢污水
- 口徑：50 ~ 300 mm
- 精確度：器差±5 %以內

型號		GCIN50	GCIN80	GCIN100	GCIN150	GCIN200	GCIN250	GCIN300
口徑，單位：mm(inch)		50(2”)	80(3”)	100(4”)	150(6”)	200(8”)	250(10”)	00(12”)
流量範圍 (m3/h)	器差±2 %以內	1.5~30	3~60	10~90	15~150	30~300	40~420	60~610
工作最大流量(常設流量)		15	30	45	75	150	210	305
瞬間最大流量(超載流量))		30	60	90	150	300	420	610
計量流體最大溫度		50 ℃						
最大工作壓力		3 kgf/cm2						
工作環境溫度		0~50 ℃						
防護等級		符合 IEC 60529 所規範的 IP68 防水防塵保護						
適用流體		原水、清水、廢污水						
外殼材質		PVC						
顯示為數(外接 MIU)		123456.123(6 大 3 小)				1234567.12(7 大 2 小)		
信號輸出		數位編碼						
通信距離		150 公尺						
使用電源		內藏式鋰電池(正常使用可達五年以上)						

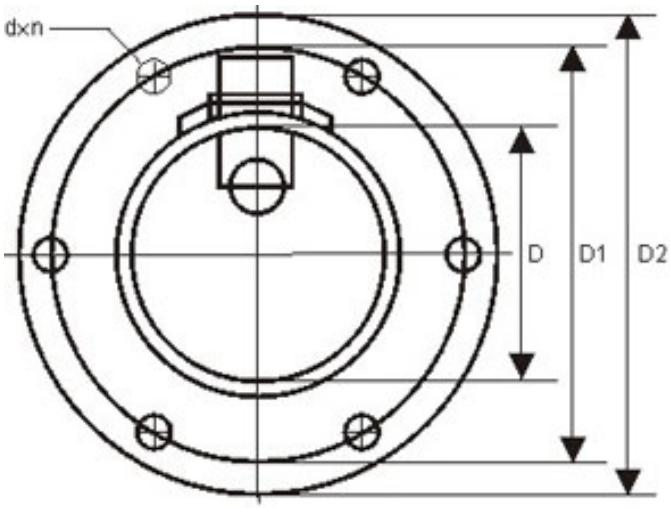

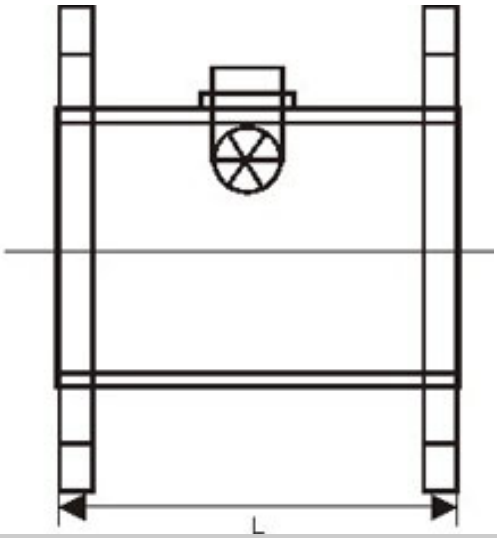

型號	標稱口徑(D) 單位：mm	全長 (L±5)	總寬最大 值(D2±1)	法蘭恐中心距 離(D1±1)	法蘭孔徑 (d))	法蘭孔數 (n)	法蘭規格 (kg/cm2)	重量(kg)
GCIN50	50(2”)	168	155	120	19	4	10 k	1.2
GCIN75	75(3”)	168	184	150	19	8	10 k	1.7
GCIN100	100(4”)	210	210	175	19	8	10 k	2.5
GCIN150	150(6”)	230	230	240	23	8	10 k	4.9
GCIN200	200(8”)	260	260	290	23	12	10 k	6.7
GCIN250	250(10”)	330	330	355	25	12	10 k	12
GCIN300	300(12”)	380	380	400	25	16	10 k	14

※法蘭規格為 CNS 13272 中國國家標準，法蘭規格可依客戶需求另行訂製。

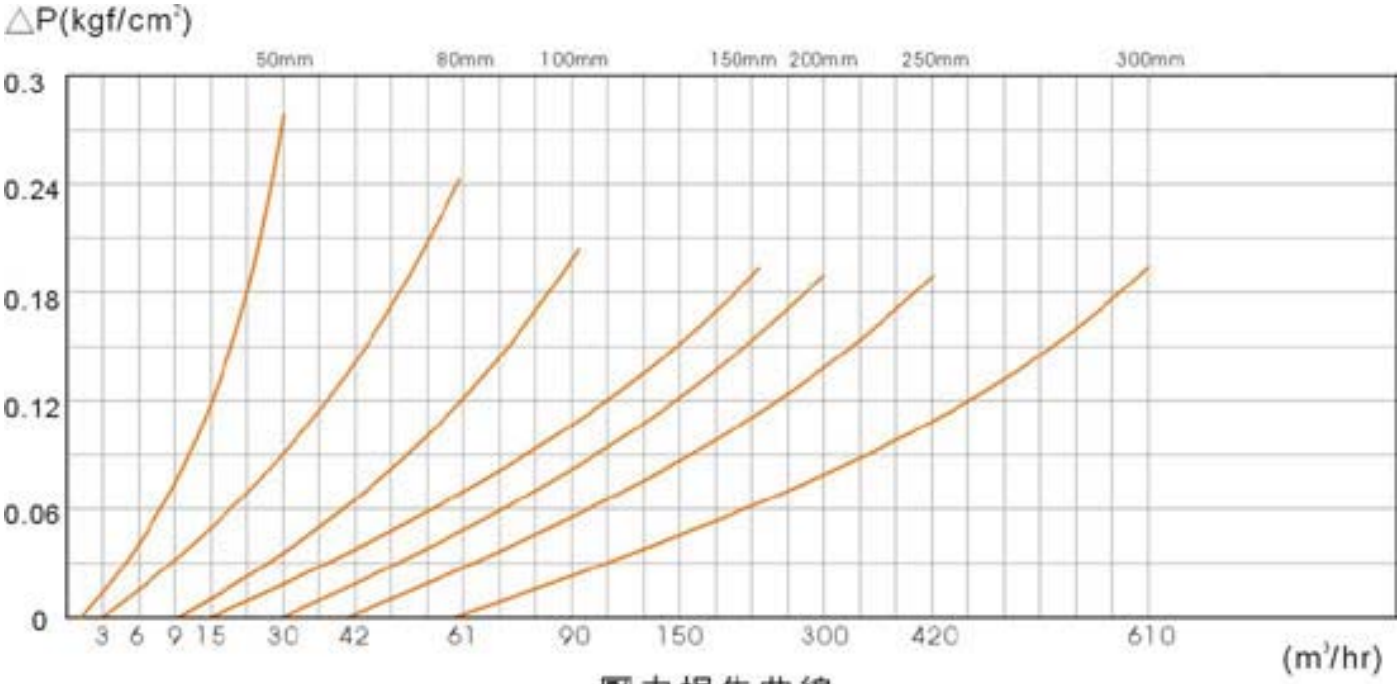

壓力損失曲線