FlowMaster 超音波液位計 / 明渠流量計

Typical display

Fascia mount option

● 應用場合：

◆ 可選擇作為液體、粉體不同環境的液（料）位計測量。

◆ 可接收類比訊號輸入作為控制器。

◆ 除了標準桶槽的測量外，還有其他測量模式，如：空間距離、桶槽容積運算、位面差、及開放渠道 (OCM) 等等功能。

◆ 12 種形狀的容器體積轉換，與用戶要求的液面 / 體積轉換功能。

◆ 可控制水井中多達 5 個 Relays 幫浦液位程序控制，及撈污機應用於兩個位面差。

● 產品特點：

◆ 分離式超音波傳訊器，傳訊主機具有壁掛式 (Wall mount)、盤面式 (Panel)、滑軌式 (Rack)。

◆ 最短的測量盲區：短至 125mm 的不感帶距離。

◆ 超強的 DATEM 音波智慧軟體，不斷追蹤掃瞄被測液位的超音波回波曲線，將其存入電腦主機中，透過音波智慧軟體技術做回波修正及增強，大大提高回波判讀可靠度及測量效率。

◆ 三種不同顏色 LED 燈色，容易清楚判斷目前警報狀態。

● 產品規格：

主機型號	HDULTRA 3	HDULTRA 3	HDULTRA 5
控制點數	3 Relays	5 Relays	3 Relays
特列點數	液位計、明渠流量計	液位計、液位差	防爆型主機
主機測量範圍	0.12~25 米，依搭配使用超音波檢知器或 (mA Input) 壓力計而決定		
準確度	測量距離的 0.25%		
解析度	測量距離的 0.1% 或 2mm（取其佳）		
顯示幕	具背光 LCD 大畫面（6 位數顯示、12 位數輔助顯示、百分比條狀圖） LED 控制點具三色指示燈顯示警報狀態		
輸出	0/4-20mA 負載 500Ω (0.1% 解析度） / RS232		
設定輸入	主機面版具薄膜按鍵輸入（壁掛式） / 藉由規劃書寫器（盤面式）		
程式規劃特色	可藉由設定密碼 / 斷電時資料自動完善備份 (non-volatile RAM)		
雙電源選擇	115/230VAC 20/60Hz or 18~36VDC		
防水等級	壁掛式：IP65 / 盤面式：IP54		
CE 認證	通過 EMC(BS EN50081-1、BS EN50082-2 及 BS EN61010-1) 測試		

FlowMaster

【超音波檢知器圖例】

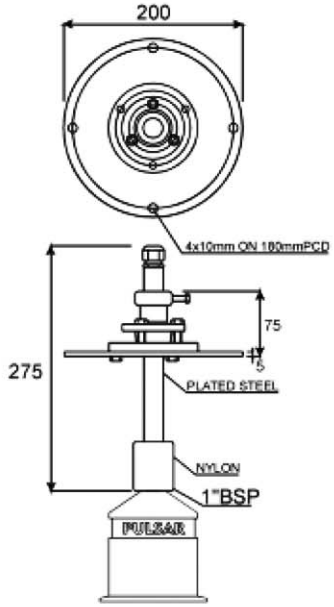

【粉體應用專用角度調整器】

超音波檢知器					
型號	DB3	DB6	DB10	DB15	DB25
測量範圍	0.125~3m	0.3~6m	0.3~10m	0.3~15m	0.4~25m
發射頻率	125KHz	50KHz	41KHz	41KHz	30KHz
發射角度	12° @-3dB	10° @-3dB	10° @-3dB	5° @-3dB	5° @-3dB
接續口徑	1" NPT	1" NPT	1" NPT	1" NPT	1.5" NPT
外部材質	本體 Volax 357（PBT 抗腐蝕性極佳）				
發射面	可選購：加 Foam 面，應用於乾燥性粉塵類密閉桶環境 可選購：加 PTFE 面，應用於極腐蝕環境				
耐溫 / 補償	-40℃~+90℃ / 內具溫度補償功能				
防水等級	IP68（通過 BS EN60068-2-17 & BS EN60529）認證				
防爆等級	產品標準為 EEx m IIC T6(For Zorel & 2) 可選購至 EEx is IIC T6(For Zorel 0)				
訊號線長	5m、10m、20m... 或其他特殊訂購長度（主機與檢知器最長可分離 500m）				
角度調整器	可選購：應用粉體應用環境時加購角度調整器，連同檢知器安裝於桶槽法蘭口上調整音波發射角度，始可獲得正確有效回波。				

另加選購項目	原廠法蘭及 coating PTFE full face									
法蘭尺寸	ANSI	3"	4"	6"	8"	DIN	80	100	150	200
DB6		v	v	v				v	v	
DB10		v	v	v			v	v	v	
DB15		v	v	v					v	
DB25					v					v